CATALOG DE PRODUSE 2020-2021

INOX PLUS

Mun.Chișinău , Republica Moldova
str.Petricani 17/3, MD-2059
Mail: office@inoxplus.md
Telefon: +373 22 317 318
www.inoxplus.md

CUPRINS

1. Butoaie InoxPlus.....pag 3-6
2. Rezervoare InoxPlus.....pag 7-9
3. Vinificatoare Inox Plus.....pag 10-14
4. Robinete.....pag 16-18
5. Guri de vizită.....pag 18-19
6. Pompe.....pag 20

INOX PLUS

Compania noastră activează pe piața Republicii Moldova din 2011. Inițial, principalul gen de activitate al companiei a fost comerțul cu materie primă – tablă, țevi, fitinguri, accesorii pentru balustrade din oțel inoxidabil.
În 2013, Compania a lansat propria secție de producere și începe să producă confecții din oțel inoxidabil.
Datorită profesionalismului specialiștilor noștri și a materie prime de înaltă calitate, produsele noastre au devenit din ce în ce mai populare pe piață, stabilind parteneriate de succes cu companii din industria HoReCa prin mobilier și echipamente profesionale. Butoaiele și rezervoarele noastre personalizate s-au dovedit a fi un mare succes pentru companie și clienții noștri. Gama de produse include: Rezervoare (orizontale / verticale), butoaie (rotunde / pătrate), venificatoare de vin roșu și alb (orizontal / conic / vertical), echipamente pentru distilare, mașini sirop, mixere industriale și multe altele. La baza realizării noastre, se află conceptul directorului nostru:„Clienții noștri sunt cel mai important activ al afacerii noastre ". Avem grijă specială de nevoile clienților și oferim cele mai bune soluții posibile pentru aceștia. Muncim din greu pentru ,a ne asigura că tranzacțiile sunt transparente și o valoare bună pentru toate părțile implicate, construind astfel relații puternice într-un an mediu axat pe: îmbunătățirea continuă, standardele superioare și etica muncii. Succesul clienților noștri este succesul companiei noastre! "În 2020, am atins poziția de lider pe piața internă și am decis să ne asumăm noi provocări și să ne extindem compania noastră.

BUTOAIE INOX PLUS

BUTOAIE DIN INOX

BUTOI PĂTRAT	
CAPACITATE:	250L.
ECHIPAT CU:	CAPAC, ROBINET ȘI MÎNERE
AISI 304	PRODUS DIN OȚEL INOXIDABIL
GURA DE VIZITARE:	Q125MM
GROSIMEA LA TABLĂ	#0,8 - 1.2 MM
SUPRAFAȚA:	LUCIDATĂ SAU MATĂ
PRODUS DE INOX PLUS SRL	

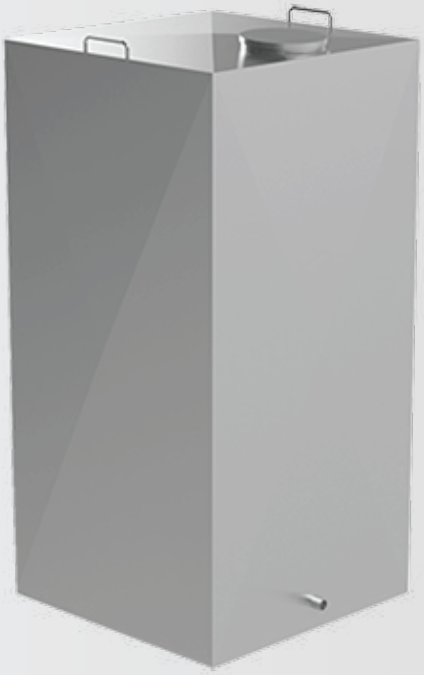

BUTOI ROTUND	
CAPACITATE:	30L-250L T PÎNĂ LA 1 TON.
ECHIPAT CU:	CAPAC, ROBINET ȘI MÎNERE
AISI 304	PRODUS DIN OȚEL INOXIDABIL
GURA DE VIZITARE:	Q90MM-140MM
GROSIMEA LA TABLĂ	#0,8 - 1.2 MM
SUPRAFAȚA:	LUCIDATĂ SAU MATĂ
PRODUS DE INOX PLUS SRL	

APARAT DE DISTILARE	
CAPACITATE	DE LA 100L. PÎNĂ LA 300L.
AISI 304	PRODUS DIN OȚEL INOXIDABIL
GROSIMEA LA TABLĂ	#0,8 - 1.2 MM
SUPRAFAȚA	LUCIDATĂ SAU MATĂ
PRODUS DE INOX PLUS SRL	

PRESĂ ROTUNDĂ	
CAPACITATE	DE LA 3L-250L PÂNĂ LA 1 TONĂ
DIMENSIUNI	LA COMANDĂ DUPĂ PARAMETRII CLIENTULUI
AISI 304	PRODUS DIN OȚEL INOXIDABIL
PRODUS DE INOX PLUS SRL	

REZERVOARE

CISTERNĂ PENTRU APĂ	
VOLUMUL:	DE LA 50 PÎNĂ LA 2500L
DIMENSIUNI:	LA COMANDĂ DUPĂ PARAMETRII CLIENTULUI
SUPRAFAȚĂ:	MATĂ SAU LUCIOASĂ
MATERIAL:	INOX
PRODUS DE INOX PLUS SRL	

CISTERANĂ PENTRU LAPTE	
VOLUMUL:	DE LA 50 PÎNĂ LA 5000L
DIMENSIUNI:	LA COMANDĂ DUPĂ PARAMETRII CLIENTULUI
SUPRAFAȚĂ:	MATĂ SAU LUCIOASĂ
MATERIAL:	INOX
PRODUS DE INOX PLUS SRL	

CISTERNĂ PENTRU VIN	
VOLUMUL:	DE LA 50 PÎNĂ LA 300L
DIMENSIUNI:	LA COMANDĂ DUPĂ PARAMETRII CLIENTULUI
SUPRAFAȚĂ:	MATĂ SAU LUCIOASĂ
MATERIAL:	INOX
PRODUS DE INOX PLUS SRL	

CISTERNĂ PENTRU ULEI	
VOLUMUL:	DE LA 50 PÎNĂ LA 1000L
DIMENSIUNI:	LA COMANDĂ DUPĂ PARAMETRII CLIENTULUI
SUPRAFAȚĂ:	MATĂ SAU LUCIOASĂ
MATERIAL:	INOX
PRODUS DE INOX PLUS SRL	

VINIFICATOARE

VINIFICATOR PENTRU VIN (TIP CONIC)	
CAPACITATEA:	DE LA 1000 LITRI LA 10 000 LITRI
MATERIAL:	OȚEL INOXIDABIL AISI 304 DE CEA MAI ÎNALTĂ CALITATE
DETALII	- CĂMAȘĂ DE RĂCIRE - FUND CONIC SAU PLAT - CU PICIORUȘE SAU FĂRĂ - FORMĂ CILINDRICĂ ORIZONTALĂ - CU GURĂ DE VIZITARE PĂTRATĂ
PRODUS DE INOX PLUS SRL	

VINIFICATOR PENTRU VIN (TIP ORIZONTAL)	
CAPACITATEA:	DE LA 1000 LITRI LA 10 000 LITRI
MATERIAL:	OȚEL INOXIDABIL AISI 304 DE CEA MAI ÎNALTĂ CALITATE
DETALII	- CĂMAȘĂ DE RĂCIRE - FUND CONIC SAU PLAT - CU PICIORUȘE SAU FĂRĂ - FORMĂ CILINDRICĂ ORIZONTALĂ - CU GURĂ DE VIZITARE PĂTRATĂ
PRODUS DE INOX PLUS SRL	

VINIFICATOR PENTRU VIN ALB	
CAPACITATEA:	DE LA 1000 LITRI LA 10 000 LITRI
MATERIAL:	OȚEL INOXIDABIL AISI 304 DE CEA MAI ÎNALTĂ CALITATE
DETALII	- CĂMAȘĂ DE RĂCIRE - FUND CONIC SAU PLAT - CU PICIORUȘE SAU FĂRĂ - FORMĂ CILINDRICĂ ORIZONTALĂ - CU GURĂ DE VIZITARE PĂTRATĂ
PRODUS DE INOX PLUS SRL	

CISTERNE ȘI REZERVOARE DE PĂSTRARE A VINULUI	
CAPACITATEA:	DE LA 1000 LITRI LA 10 000 LITRI
MATERIAL:	OȚEL INOXIDABIL AISI 304 DE CEA MAI ÎNALTĂ CALITATE
DETALII	- CĂMAȘĂ DE RĂCIRE - FUND CONIC SAU PLAT - CU PICIORUȘE SAU FĂRĂ - FORMĂ CILINDRICĂ ORIZONTALĂ - CU GURĂ DE VIZITARE PĂTRATĂ
PRODUS DE INOX PLUS SRL	

FERMENTATOR DE VIN	
CAPACITATEA:	DE LA 1000 LITRI LA 10 000 LITRI
MATERIAL:	OȚEL INOXIDABIL AISI 304 DE CEA MAI ÎNALTĂ CALITATE
DETALII	- CĂMAȘĂ DE RĂCIRE - FUND CONIC SAU PLAT - CU PICIORUȘE SAU FĂRĂ - FORMĂ CILINDRICĂ ORIZONTALĂ - CU GURĂ DE VIZITARE PĂTRATĂ
PRODUS DE INOX PLUS SRL	

CISTERNE DE PĂSTRARE A VINULUI	
CAPACITATEA:	DE LA 1000 LITRI LA 10 000 LITRI
MATERIAL:	OȚEL INOXIDABIL AISI 304 DE CEA MAI ÎNALTĂ CALITATE
DETALII	- CĂMAȘĂ DE RĂCIRE - FUND CONIC SAU PLAT - CU PICIORUȘE SAU FĂRĂ - FORMĂ CILINDRICĂ ORIZONTALĂ - CU GURĂ DE VIZITARE PĂTRATĂ
PRODUS DE INOX PLUS SRL	

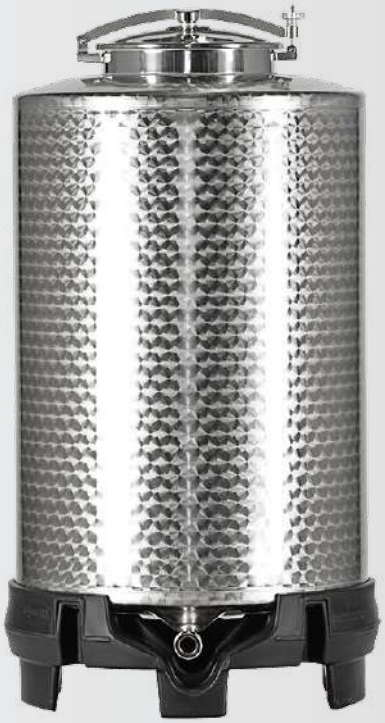

ACCESORII

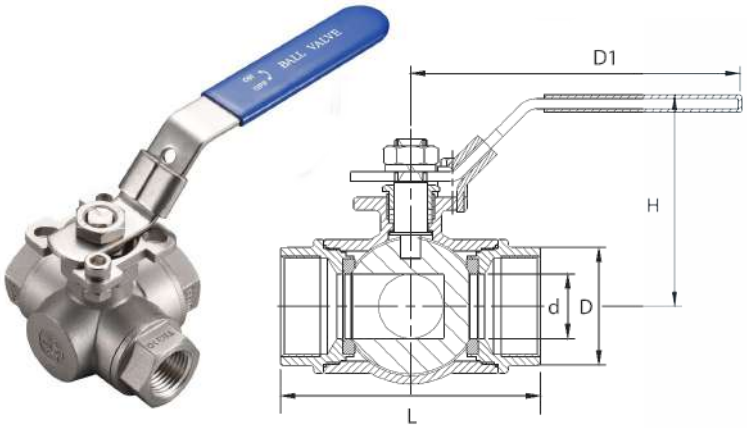

ROBINET CU BILĂ CU TREI CĂI

SIZE		D		L		D1		H		D	
inch	mm	inch	mm	inch	mm	inch	mm	inch	mm	inch	mm
1/2	15	0,49	12,5	2,99	76,0	5,91	150,0	2,64	67	1,00	25,5
3/4	20	0,63	16,0	3,39	86,0	5,91	150,0	3,03	77	1,26	32,0
1	25	0,79	20,0	3,90	99,1	7,09	180,0	3,27	83	1,52	38,5
1 1/4	32	0,98	25,0	4,62	117,4	7,09	180,0	3,46	88	1,91	48,5
1 1/2	40	1,26	32,0	4,87	123,8	9,59	243,5	4,57	116	2,30	58,5
2	50	1,50	38,0	5,83	148	9,59	243,5	4,88	124	2,74	69,5

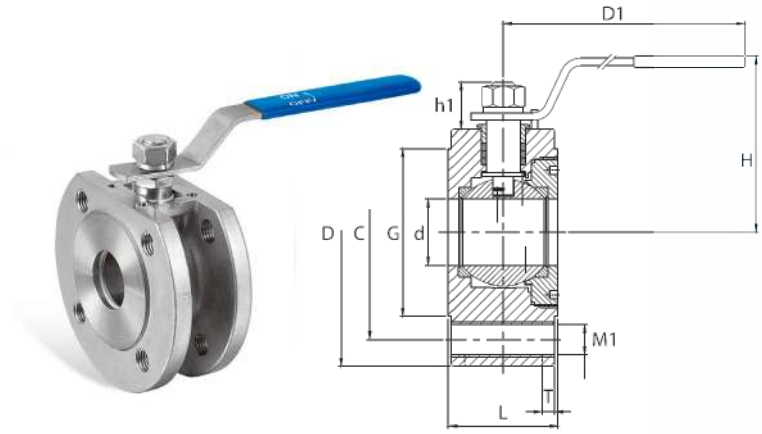

ROBINET CU BILĂ

SIZE	D	L	D1	H	D	C	G	T	M1		H1
inch	mm	mm	mm	mm	mm	mm	mm	mm	mm		mm
1/2	15	15	36	150	70	88	65	45	6	M12	21,7
3/4	20	20	38	150	70	98	75	58	6	M12	22
1	25	25	43	150	80	108	85	68	7	M12	25
1 1/4	32	32	51	156	87	128	100	78	7	M16	28
1 1/2	40	38	63	180	102	150	110	88	13	M16	29
2	50	50	70	180	108	165	125	102	14	M16	29
2 1/2	65	65	107	282	143	186	145	123	13,5	M16	41
3	80	76	120	290	152	200	160	138	15	M16	40
4	100	96	152	325	168	220	180	158	17	M16	40

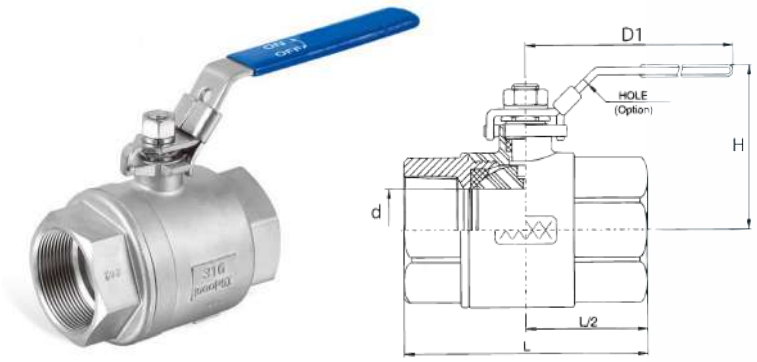

ROBINET CU BILĂ CU CAMERĂ DUBLĂ

SIZE		D		L		D1		H	ΦPAD		H		CV
inch	mm	inch	mm	inch	mm	inch	mm	inch	mm	inch	mm		Factor
1/4	8	0.43	11.0	2.34	59.5	3.94	100	2.11	53.5	1.42	36	M5xP0.8	6
3/8	10	0.40	12.5	2.34	59.5	3.94	100	2.22	56.4	1.42	36	M5xP0.8	12
1/2	15	0.59	15.0	2.52	64.0	4.02	102	2.17	55.0	1.42	36	M5xP0.8	19
3/4	20	0.79	20.0	3.03	77.0	4.96	126	2.60	66.0	1.42	36	M5xP0.8	37
1	25	0.98	25.0	3.57	90.8	4.96	126	2.80	71.0	1.42	36	M5xP0.8	64
1 1/4	32	1.26	32.0	3.87	98.3	5.98	152	3.50	89.0	1.97	50	M6xP1.0	103
1 1/2	40	1.50	38.0	4.63	117.5	5.98	152	3.62	92.0	1.97	50	M6xP1.0	143
2	50	2.00	50.8	5.35	136.0	7.48	190	4.21	107.0	1.97	50	M6xP1.0	360
2 1/2	65	2.56	65.0	6.50	165.0	7.48	190	4.69	119.0	2.76	70	M8xP1.25	440
3	80	3.15	80.0	7.62	193.5	11.81	300	5.16	131.0	4.02	102	M10xP1.5	520
4	100	3.94	100.0	8.50	216.0	14.96	380	6.73	171.0	4.02	102	M10xP1.5	650

ROBINET CU BILĂ CU TREI CAMERE

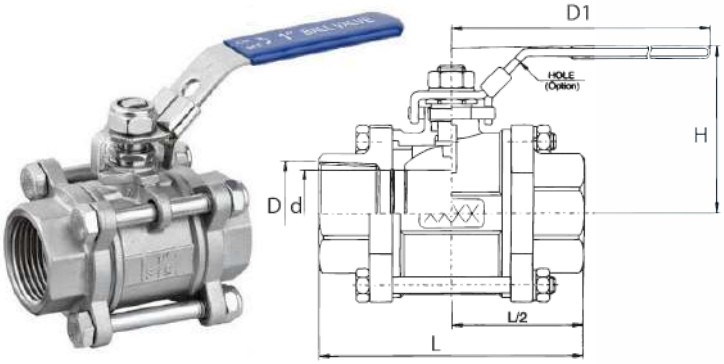

SIZE		D		L		D1		H		W2		H	CV
inch	mm	inch	mm	inch	mm	inch	mm	inch	mm	inch	mm		Factor
1/4	8	0.43	11.0	2.56	65	4.02	102	4.02	53.5	1.42	36	M5xPO.8	6
3/8	10	0.40	12.5	2.56	65	4.02	102	4.02	56.4	1.42	36	M5xPO.8	12
1/2	15	0.59	15.0	2.80	71	4.02	102	4.02	55.0	1.42	36	M5xPO.8	19
3/4	20	0.79	20.0	3.35	85	4.96	126	4.96	66.0	1.42	36	M5xPO.8	37
1	25	0.98	25.0	3.74	95	4.96	126	4.96	71.0	1.42	36	M5xPO.8	64
1 1/4	32	1.26	32.0	4.37	111	5.91	150	5.91	89.0	1.97	50	M6xP1.0	103
1 1/2	40	1.50	38.0	4.76	121	5.91	150	5.91	92.0	1.97	50	M6xP1.0	143
2	50	2.00	50.8	5.51	140	7.32	186	7.32	107.0	1.97	50	M6xP1.0	360
2 1/2	65	2.56	65.0	6.81	173	10.71	272	10.7 1	119.0	2.76	70	M8xP1.25	440
3	80	3.15	80.0	7.56	192	10.71	272	10.7 1	131.0	4.02	102	M10xP1.5	520
4	100	3.94	100.0	8.86	225	13.19	335	13.19	171.0	4.02	102	M10xP1.5	820

ROBINET INFERIOR P/U NIVEL

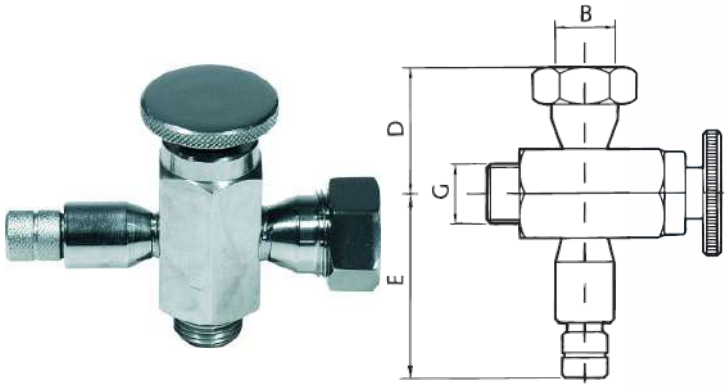

DN	G	B	C	D
mm	inch	mm	mm	mm
15	3/8	14	46	61
15	3/8	15	46	61
15	3/8	16	46	61
15	3/8	20	46	61
15	1/2	14	46	61
15	1/2	15	46	61
15	1/2	16	46	61
15	1/2	20	46	61
15	1/2	24	61	61

AISI 304 + 316

ROBINET FLUTURE S-S

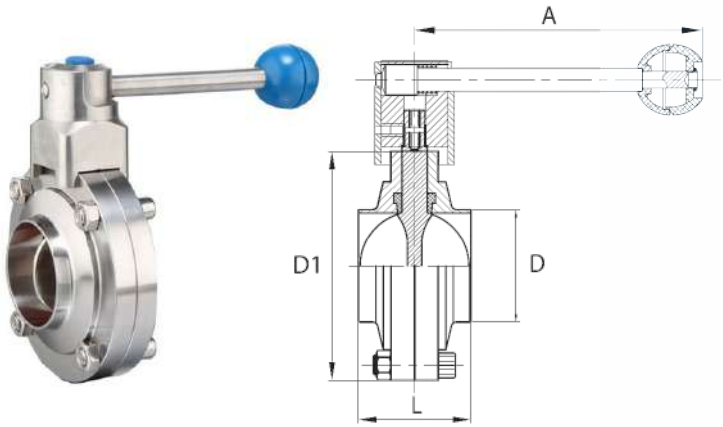

DN	D	A	L	D1
mm	mm	mm	mm	mm
25	28	130	50	74
32	34	130	50	80
40	40	130	50	86,8
50	52	130	50	106,8
65	70	160	56	123,8
80	85	160	56	138,8
100	104	160	64	158,8
125	129	160	74	190
150	154	200	80	220

GURĂ DE VIZITĂ CU TRAPEUL DE DESCHIDERE LATERAL

1 - RAMA
2 - CAPAC
3 - GARNITURA
4 - VOLANTĂ
5 - MÂNER

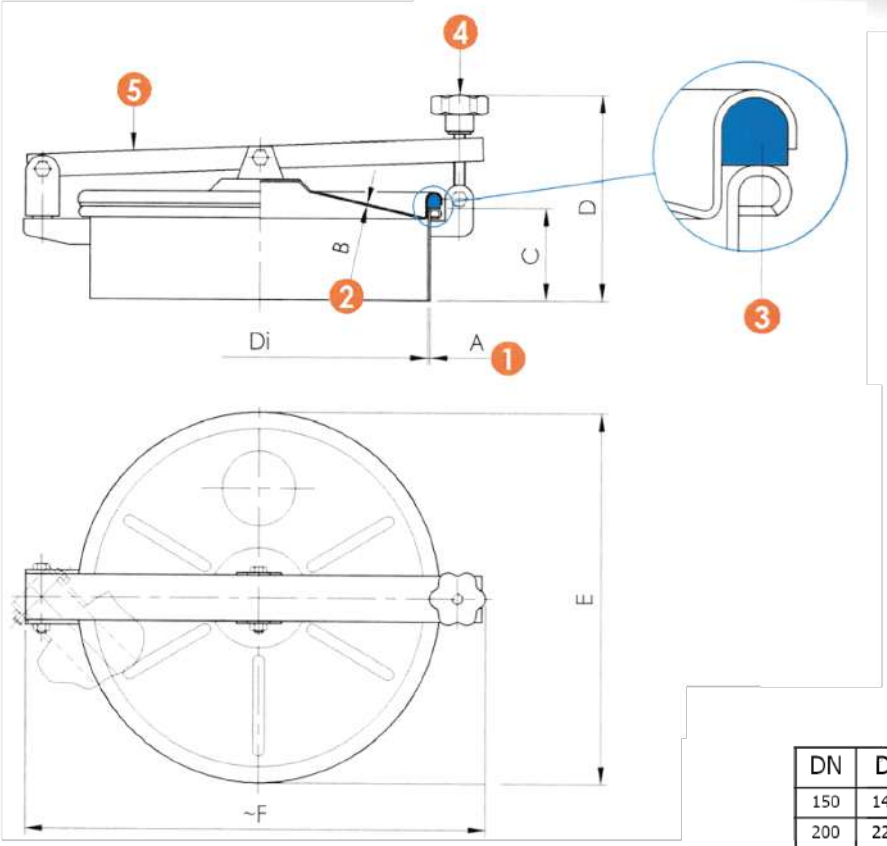

DN	Di	A	B	C	D	E	F
150	145	2	1,5	80	180	174	259
200	220	2	1,5	80	180	240	328
300	299	2	1,5	80	180	322	410
400	394	2	1,5	80	180	420	514
500	499	2	1,5	80	180	526	610
600	598	2	1,5	80	180	630	705

GURĂ DE VIZITĂ OVALĂ , DESCHIDEREA ÎNĂUNTRU

1 - RAMA
2 - CAPAC
3 - GARNITURA
4 - VOLANTĂ
5 - MÂNER

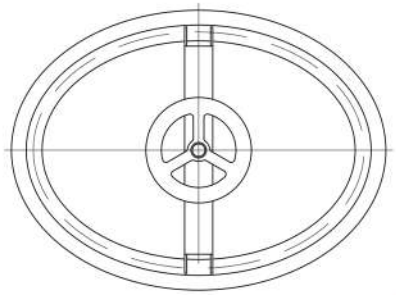

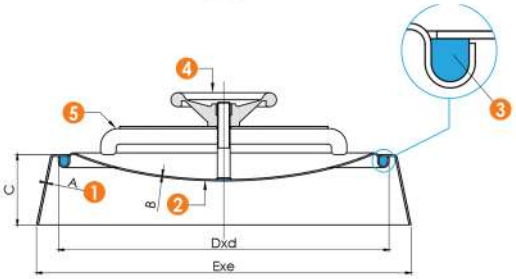

A	B	C	Dxd	Exe	P. max bar
3	2	100	441x346	545x465	2,5
2,5	2	100	445x311	532x398	2

GURĂ DE VIZITĂ DREPTUNGHIULARĂ ,DESCHIDERE ÎNAFARĂ

1 - RAMA
2 - CAPAC
3 - GARNITURA
4 - VOLANTĂ
5 - MÂNER

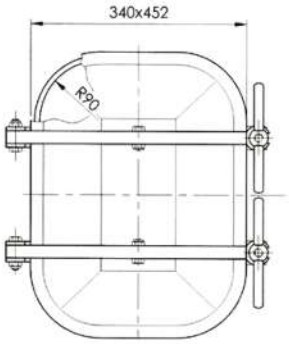

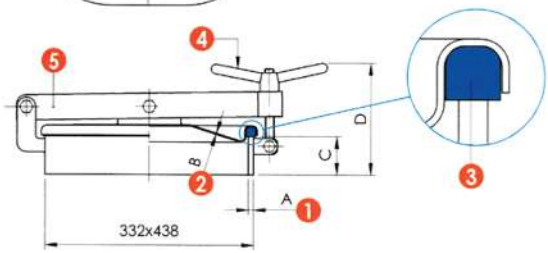

A	B	C	D	P. max bar
10	2	60	200	0,5

POMPĂ CD EBARA	
ÎNĂLȚIMEA MAXIMĂ DE POMPARE	31 M
DEBITUL	6,6 - 9,6 M3/H
PRESIUNEA MAXIMĂ DE	3,1 BAR
TEMPERATURĂ LICHIDULUI	-5°C - TO +120°C
PUTEREA MOTORULUI	0,9 KW

POMPĂ EBRAICĂ DWC	
ÎNĂLȚIMEA MAXIMĂ DE POMPARE	26 M
DEBITUL	24 - 45 M3/H
PRESIUNEA MAXIMĂ DE	2,6 BAR
TEMPERATURĂ LICHIDULUI	-15°C - TO +110°C
PUTEREA MOTORULUI	3,0 KW

POMPĂ EBARA 3M	
ÎNĂLȚIMEA MAXIMĂ DE POMPARE	33 M
DEBITUL	42 - 72 M3/H
PRESIUNEA MAXIMĂ DE	3,3 BAR
TEMPERATURĂ LICHIDULUI	-10°C - TO +90°C
PUTEREA MOTORULUI	5,5 KW

Republica Moldova Mun. Chișinău
str. Petricani 17/3
E-mail: office@inoxplus.md
Telefon: +373 22 317 318
www.inoxplus.md